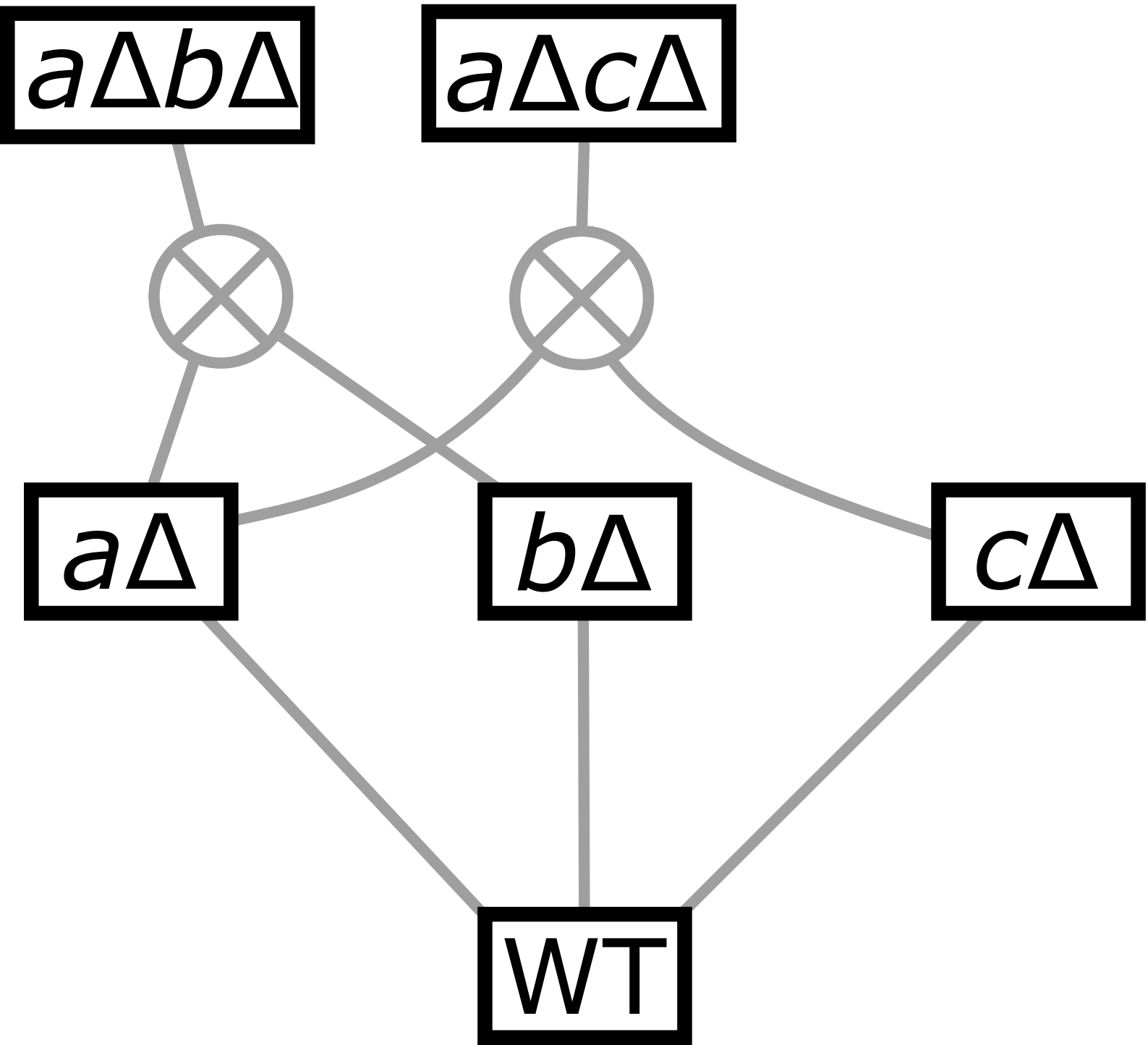
aΔbΔ
aΔcΔ
aΔ
bΔ
cΔ
WT